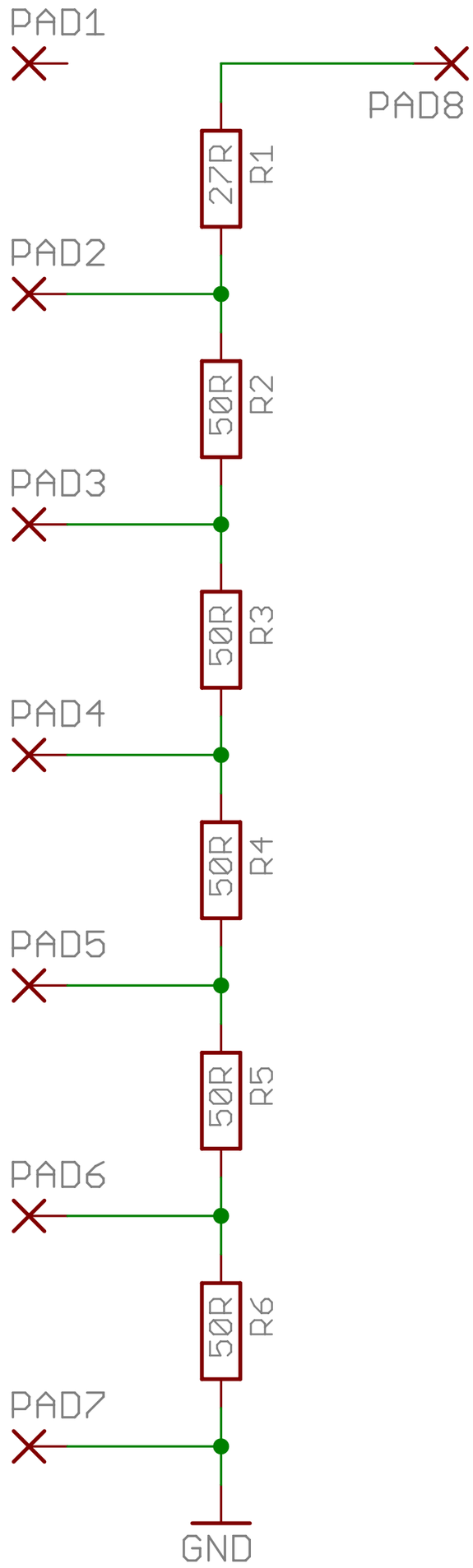
PAD1
PAD8
27R
R1
PAD2
50R
R2
PAD3
50R
R3
PAD4
50R
R4
PAD5
50R
R5
PAD6
50R
R6
PAD7
GND