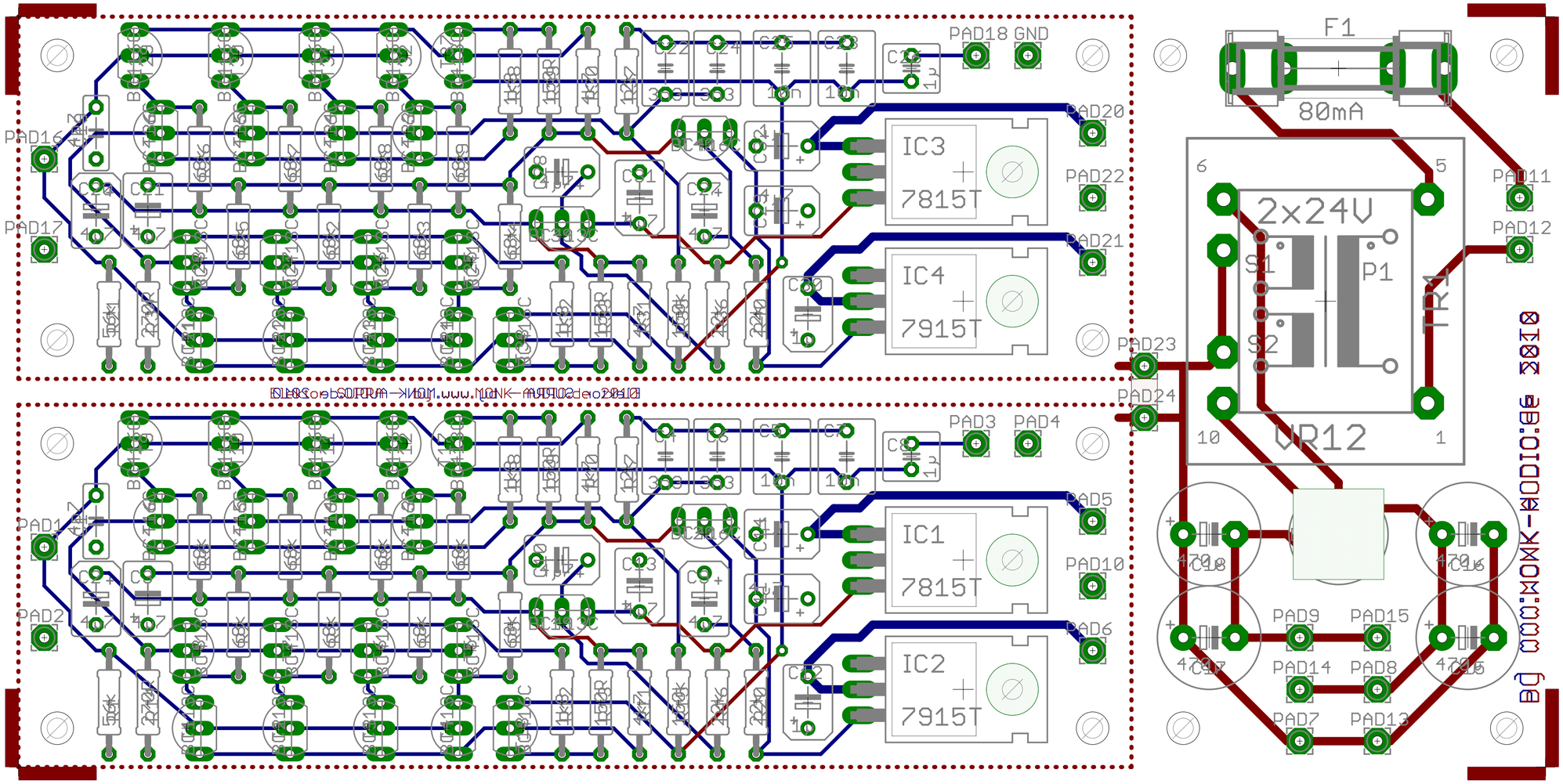
PAD18
GND
F1
80mA
PAD20
PAD22
PAD21
PAD23
PAD24
PAD11
PAD12
PAD16
PAD17
IC3
7815T
IC4
7915T
2x24V
S1
S2
P1
TR1
VR12
6
5
10
1
PAD3
PAD4
PAD5
PAD10
PAD6
PAD1
PAD2
IC1
7815T
IC2
7915T
PAD9
PAD15
PAD14
PAD8
PAD7
PAD13
C18
C16
C17
C15
BY MONK-MODIO:06 2010